FR 7101 SCC

TIPO:	**estrazione totale differenziale**
MONTAGGIO:	laterale

LARGHEZZA:	**24 mm**
PORTATA:	dinam. fino a **120 kg** (estr. totale) dinam. fino a **105 kg** (extra estens.)

MATERIALE:	acciaio inox 1.4509 (SCC)

DOTAZIONE:	rullini in plastica piena (Delrin*)

SPECIFICHE & NOTE:

- Profilo corpo con fori per viti e profilo cassetto senza fori per viti
- Alta stabilità laterale grazie a profilo centrale di forma speciale e rullini di guida
- Proprietà di scorrimento e silenziosità ottimali grazie a effetto differenziale integrato
- Sicura antisgancio integrata nel binario centrale
- Guida forzata d'ambo i lati
- Autochiusura regolare

ⓘ Su richiesta può essere consegnata con 60 mm di extra estensione!

ⓘ Anche in versione termoresistente massimo fino a 110° C – Portata 90 kg (estr. totale), 80 kg (extra estens.)

*DuPont (TM) Delrin®

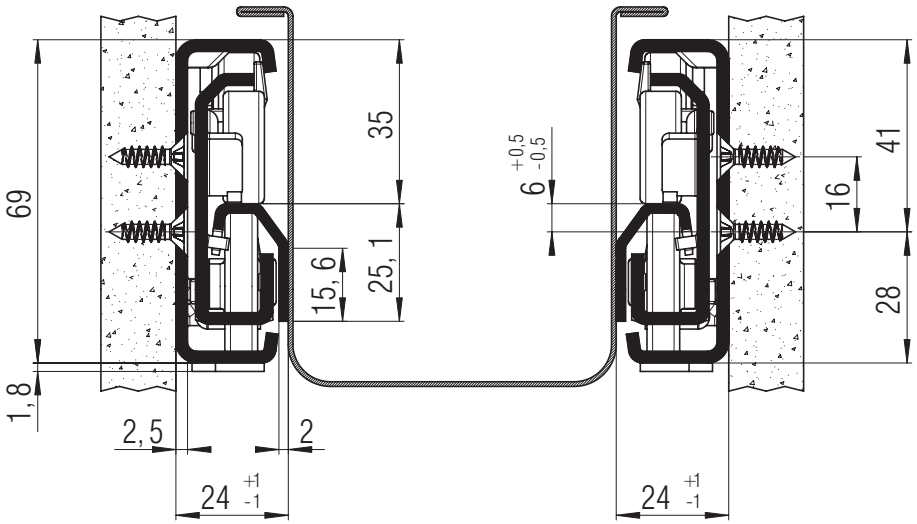

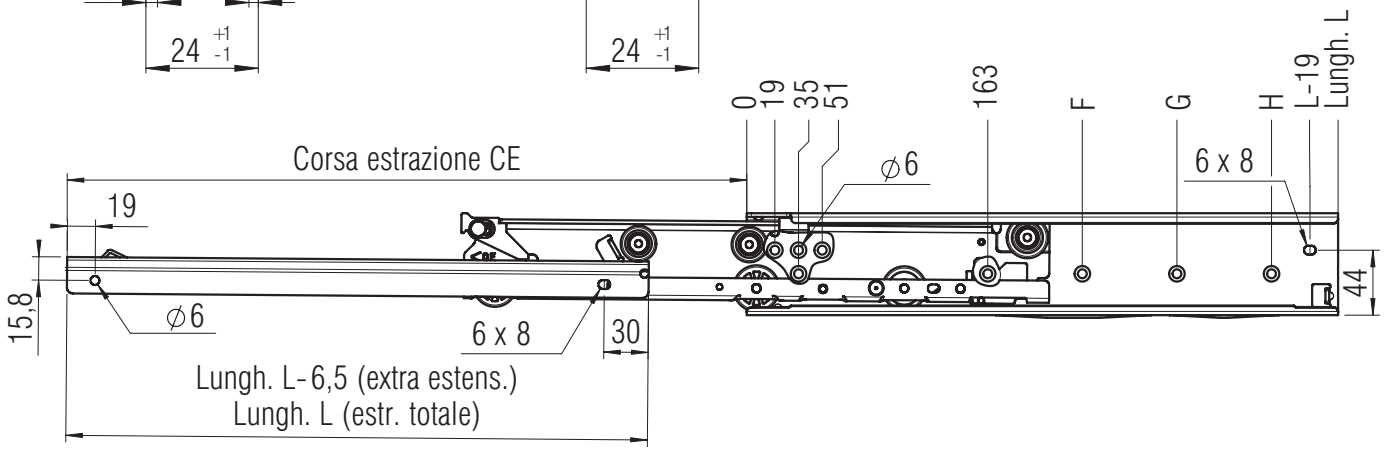

Fori per viti Spax da 4,5 mm

L mm	CE estr. totale	CE extra estens.	F mm	G mm	H mm	Peso pro coppia (kg)	Codice estr. totale	Codice extra estens.
400	385	460	323			3,44	▸ **7110**	*
450	435	510	355			3,88	▸ **7111**	*
500	485	560	291	451		4,32	▸ **7112**	▸ **7122**
550	535	610	323	483		4,76	▸ **7113**	▸ **7123**
600	585	660	355	547		5,20	▸ **7114**	▸ **7124**
650	635	710	355	611		5,64	▸ **7115**	*
700	685	760	355	515	643	6,08	▸ **7116**	*
750	735	810	355	547	675	6,52	▸ **7117**	*

Confezione: **4 set pro cartone** ▸ **consegna pronta** * **quantità minima e tempo di consegna su richiesta!**

Fulterer